VOCE DEL PADRONE - FONORADIO mod. 1545

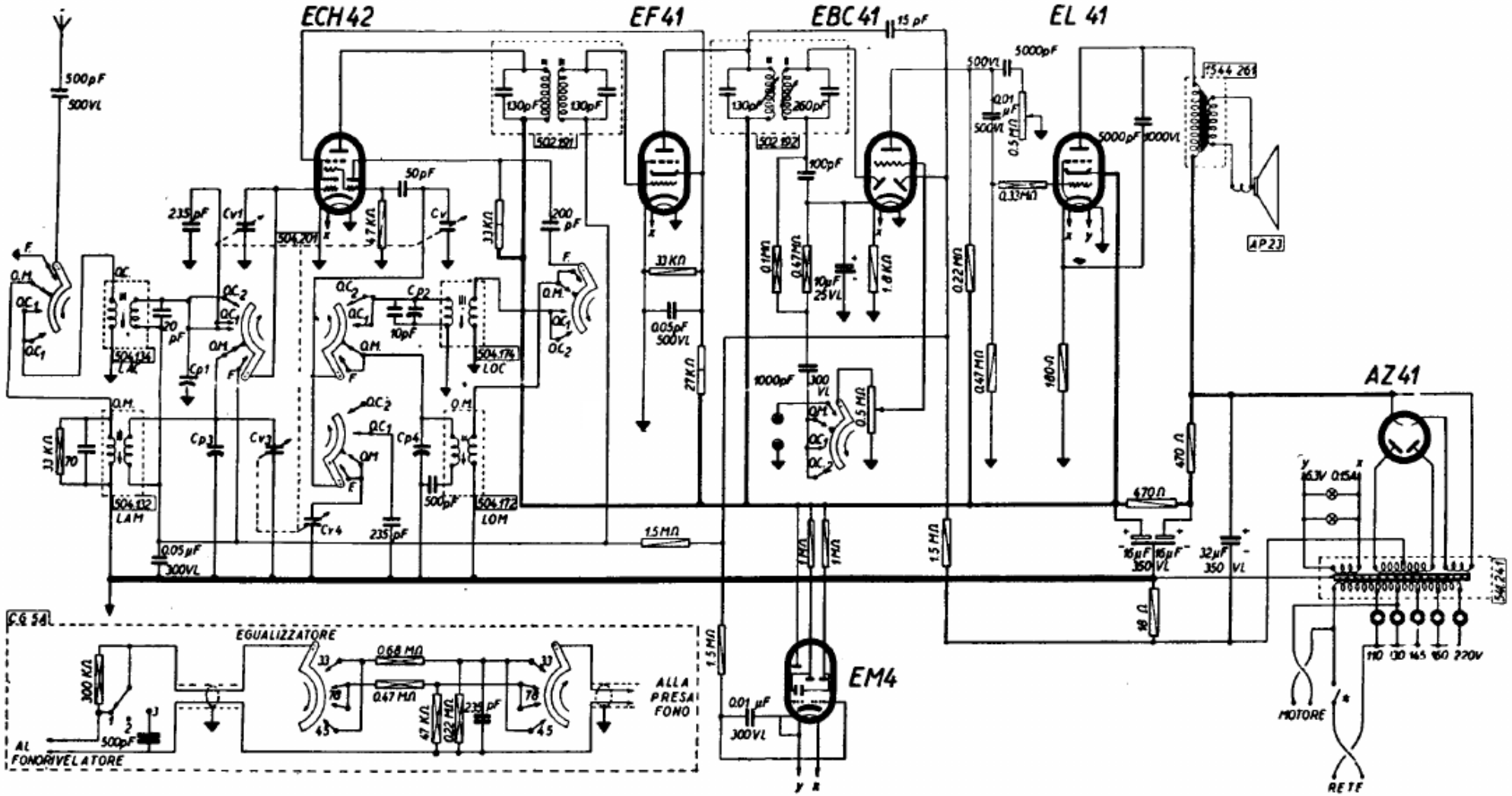

VOCE DEL PADRONE - FONORADIO mod. 1545. Onde medie e 2 gamme espanse onde corte. Media frequenza 465 kc/s. Potenza indistorta di uscita 3 watt. Consumo 45 watt.